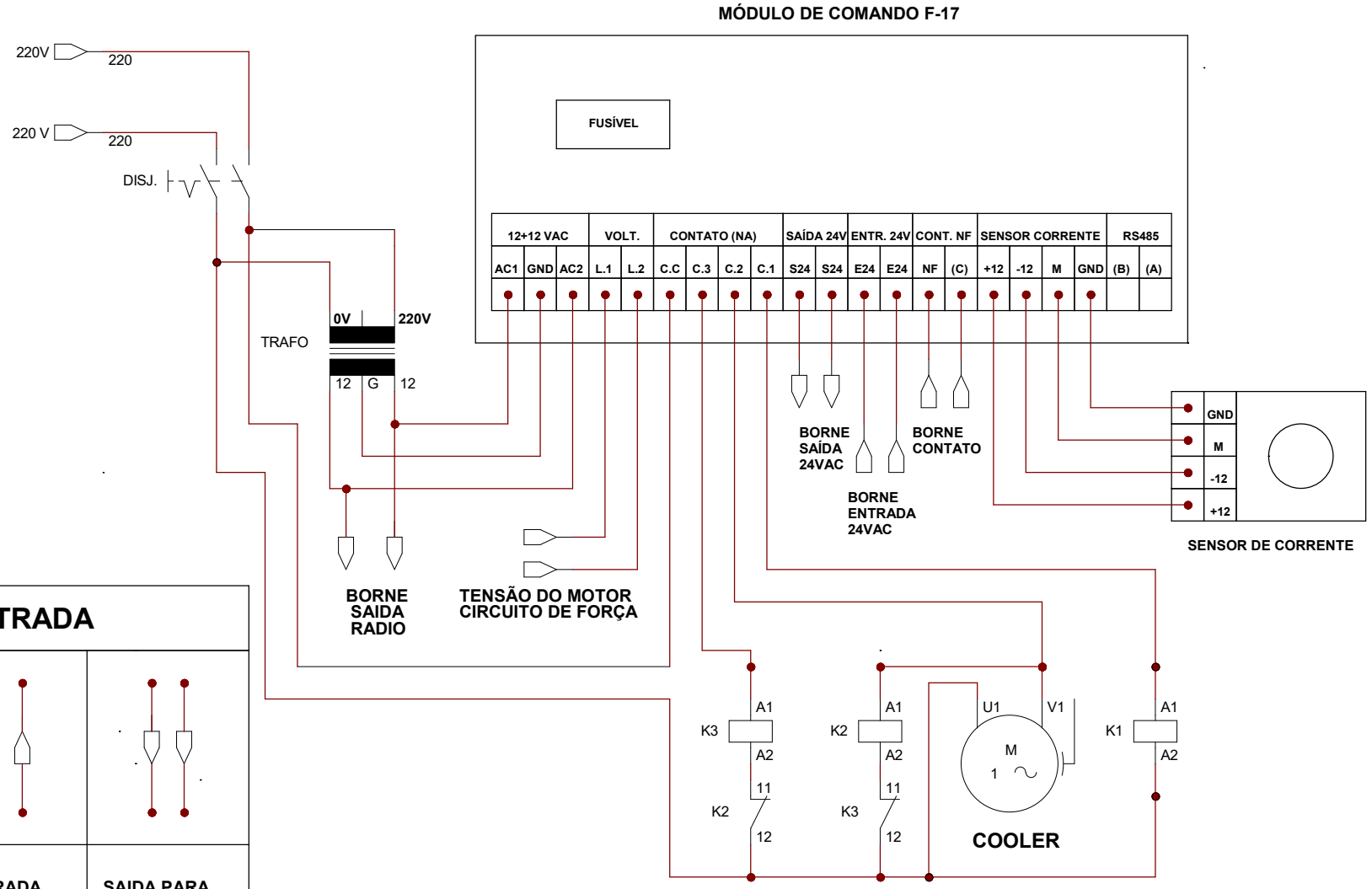

BORNES DE ENTRADA

ENTRADA PARA ACIONAMENTO REMOTO (24 VAC)	SAIDA PARA VALVULA MESTRE (24VAC)	ENTRADA CHAVE DE FLUXO.	SAIDA PARA ACIONAMENTO VIA RÁDIO (FONTE 24VAC)

	Data	Nome	Assinaturas
Desenhado	01/08/2020	Moyses T.	
Verificado	01/08/2020	Rodolfo B.	

Entidade: IRRIGAFÁCIL

Título: COMANDO ESTR-TRIÂN

Data 07/01/2020 | Num: 1 de 1

Arquivo: Comando Estr.Tri REV 1.2